SICAM SCC
Łatwo konfigurowalny system HMI

www.siemens.com/sicam

Opis

System procesów i wizualizacji SICAM SCC (SICAM Substation Control Center) jest ważnym elementem rozwiązań automatyki elektroenergetycznej. Niezależnie od stacji, SICAM SCC może być stosowany zarówno z systemem automatyki SICAM PAS, jak i z produktami z serii SICAM RTU. SICAM SCC może komunikować się bezpośrednio z urządzeniami polowymi i zabezpieczającymi, które obsługują standard komunikacyjny IEC 61850, i może być do tego wykorzystany jako system HMI. SICAM SCC, oparty na SIMATIC WinCC, jest skalowalny do indywidualnych zastosowań i wspiera wydajny engineering dla rozwiązań automatyki elektroenergetycznej zakładów energetycznych i przemysłu.

Możliwości konfiguracji

Łatwo konfigurowalny system HMI do sterowania systemem automatyki elektroenergetycznej:

- SICAM PAS
- SICAM A8000, AK 3
- Urządzenia z normą komunikacyjną IEC 61850
- Skalowalna funkcjonalność od samodzielnego systemu do redundantnych systemów klient/serwer, dostęp do Internetu poprzez Web Navigator
- Wizualizacja procesu z zastosowaniem kolorowych oznaczeń na topologii systemu
- Zarządzanie systemem zasilania za pomocą SNMP

Wspólny system HMI dla SICAM i SIMATIC

Jako system bazowy SICAM SCC wykorzystuje SIMATIC WinCC, jeden z wiodących na świecie systemów wizualizacji procesów, uzupełniając go o niezbędne funkcje do wykorzystania jako stację roboczą procesów elektrycznych w systemach wysokiego i średniego napięcia. Kompatybilność SIMATIC WinCC umożliwia korzystanie z SICAM SCC jako dodatku razem z SIMATIC WinCC na jednym Komputer. Umożliwia to zintegrowane rozwiązanie systemowe dla wizualizacja i kontroli procesów przemysłowych z urządzeniami automatyki SIMATIC oraz procesów wytwarzania energii elektrycznej. (na przykład za pomocą SICAM PAS).

Funkcje do stosowania z SICAM i IEC 61850

SICAM SCC jest dostosowany do wykorzystania w sektorze energetycznym oraz wspiera członków personelu eksploatacyjnego w optymalizacji zarządzania systemem. SICAM SCC pozwala na szybkie wprowadzenie i przejrzyste, nieskomplikowane przedstawienie stanów pracy zakładu. Specyficzne właściwości urządzeń łączeniowych wysokiego i średniego napięcia w kierunku sterowania i monitorowania (podwójne polecenia i wskazania) są optymalnie zaimplementowane w listach komunikatów i graficznej reprezentacji procesu.

Cyberbezpieczeństwo

SICAM SCC to najlepszy sposób na osiągnięcie kompletnego, ekonomicznego rozwiązania systemowego, które integruje bezpieczeństwo we wszystkich fazach procesu rozwoju. Ostatecznie zawiera ono dokładnie te elementy bezpieczeństwa, które są absolutnie niezbędne. Od samego początku SICAM SCC spełnia najwyższe wymagania w zakresie bezpieczeństwa, w tym:

- BDEW white paper (Niemieckie Stowarzyszenie Przemysłu Energetycznego i Wodnego)

Jeden system—dużo możliwości

- NERC CIP (North American Electric Reliability Corporation, ochrona infrastruktury krytycznej)
- Podpisany program instalacyjny

Kontrola dostępu uparta na rolach (RBAC|)

Jeśli masz już scentralizowane zarządzanie użytkownikami za pomocą Microsoft Active Directory, możesz zintegrować z nim system SICAM SCC HMI. Następnie można szybko nadać uprawnienia i w każdej chwili je zmodyfikować lub cofnąć, zapewniając w ten sposób dostęp do zakładu tylko osobom upoważnionym.

Kompleksowe funkcje podstawowe

- Lista alarmów i zdarzeń
- Archiwizacja
- Zaawansowane wykresy trendu
- Widok na świat
- Element dowodzenia
- Język skryptowy VBS / C
- Komunikacja poprzez IEC 60870-5-104 i IEC 61850
- Połączenie z SICAM PAS, AK 3, A8000, SIPROTEC 5

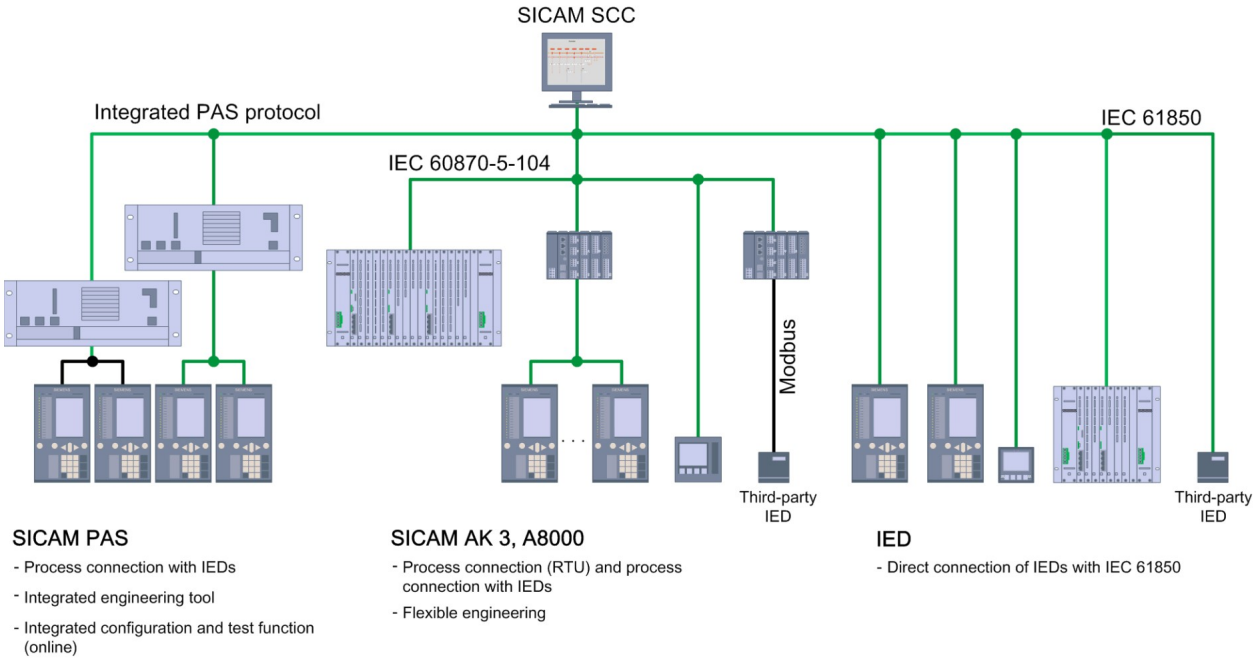

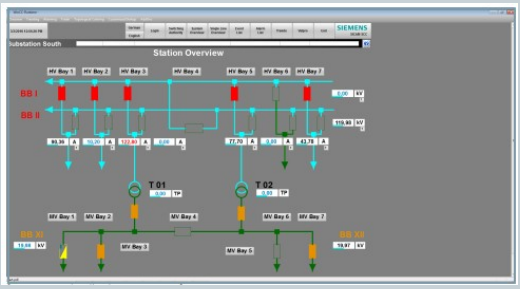

Siemens Sp. z. o. o.
Energy Management
Digital Grid

ul. Żupnicza 11
03-821 Warszawa, Polska

Email: smartgrid.pl@siemens.com
Tel: +48 22 870 91 30

www.digitalgrid.siemens.pl

07.2020